《SQ-5H》

結線図

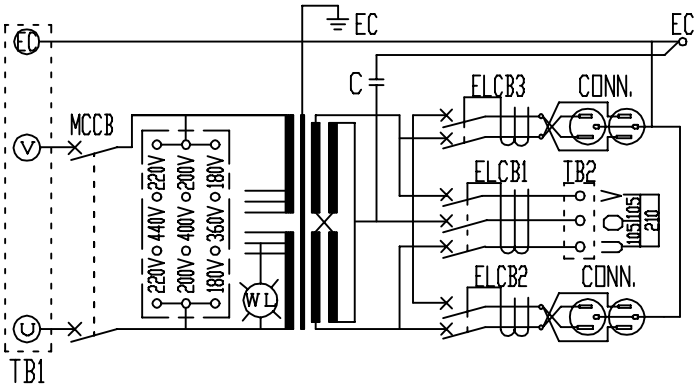

部品明細表

記号	型式	仕　様	メーカー	数量
MCCB	NF63-CV	2P,50AF/50AT,600V ｶﾊﾞｰ-TCS-05SV2付	三菱	1
ELCB1	NV30-CS	3P,30AF/30AT,0.1s,30mA,100-230V ｶﾊﾞｰ-TCS-03CS3W付	三菱	1
ELCB2,3	NV-L21SLR	2P,30AF/20AT,0.1s,15mA,ｶﾊﾞｰ付	三菱	2
WL	LM-13M	AC 220V (白)	坂詰	1
TB1	TC60C03	3P,600V,70A,M5,max14sq	ﾊﾟｰﾄﾗｲﾄ KASUGA ｶｽｶﾞｶﾝﾊﾟﾆｰ	1
TB2	TBF-063	3P,600V,60A,M6,max22sq ｼﾞｮｲﾝﾄﾊﾞｰ付(TB-060JS:3本)	日東	1
CONN.	ME2860T23	AC125V,15A+15A	明工社	2
C	UP25B205UWF	2μF,AC250V	指月	1

乾式変圧器仕様　連続定格

容　量	5	kVA
相　数	1	φ
周波数	50/60	Hz
1次電圧	F440-R400-360 F220-R200-180	V
1次定格電流	12.5/25.0	A
2次電圧	1φ3W 210-105	V
2次電流	23.8	A
耐熱ｸﾗｽ	H	
適用規格	JEC-2200,JEM1310	
質　量	47	kg
備　考	ケース：t1.6 鋼板 扉：t1.6 鋼板 ベース：t2.3 鋼板 脚部：t3.2 鋼板	

表面処理　溶融亜鉛メッキ仕上

負荷側アース詳細

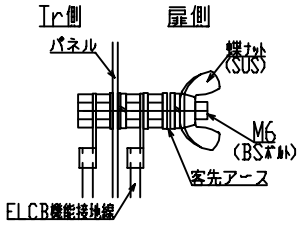

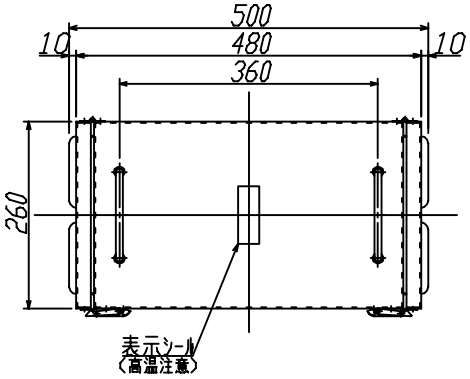

電源側パネル

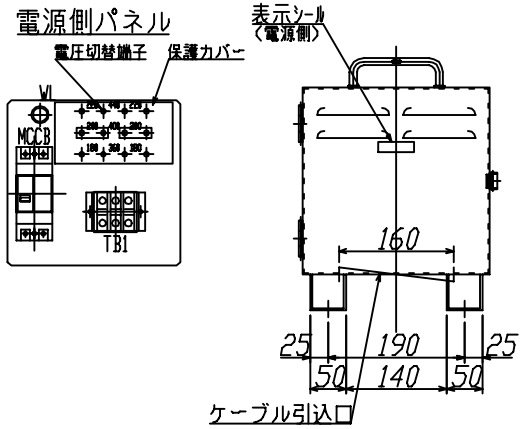

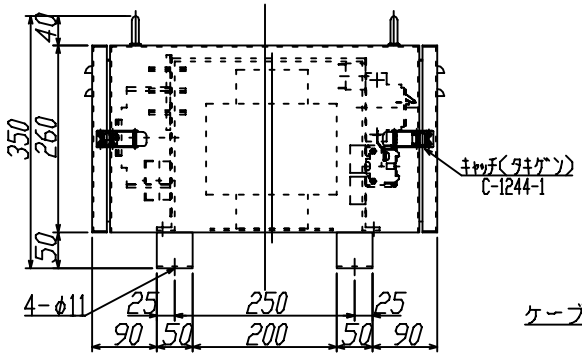

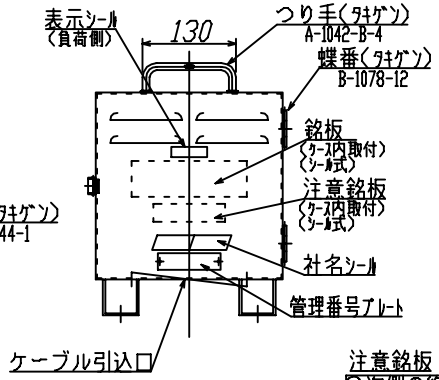

負荷側パネル

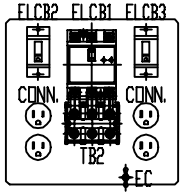

注意銘板

2次側の絶縁抵抗測定は、蝶ナットから
ＥＬＣＢ機能接地線を取り外し行って下さい。

株式会社 シンテクノ SHINTECHNO Corporation	名称： 単相乾式トランス	商品コード： YB2 00500 005	図面No. SQ-5H